VUE A

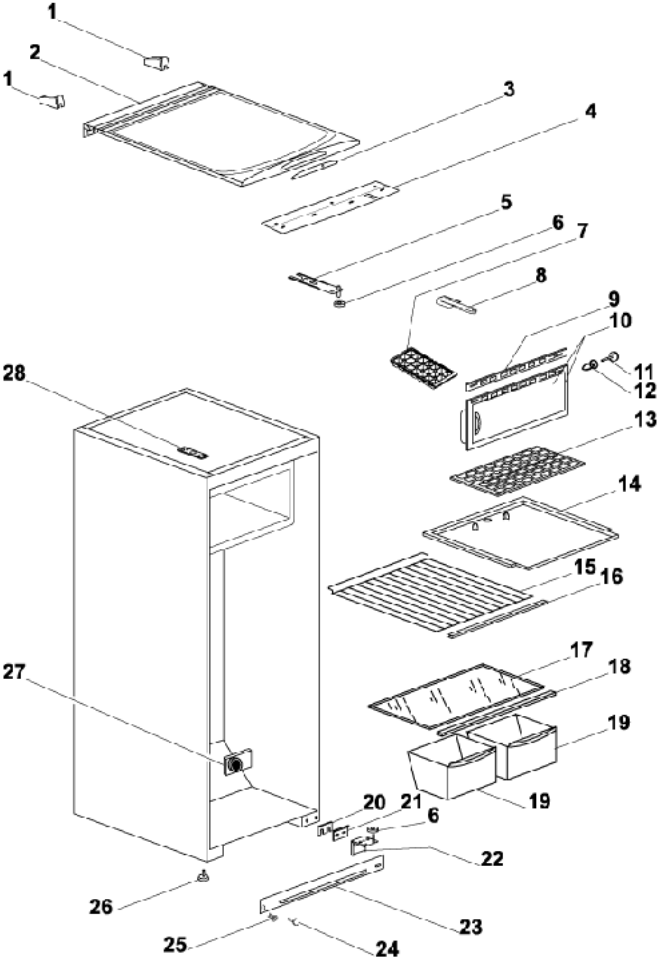
1
2
1
3
4
5
6
7
8
9
10
11
12
13
14
15
16
17
18
19
19
20
21
6
22
23
24
25
26
27
28

VUE B

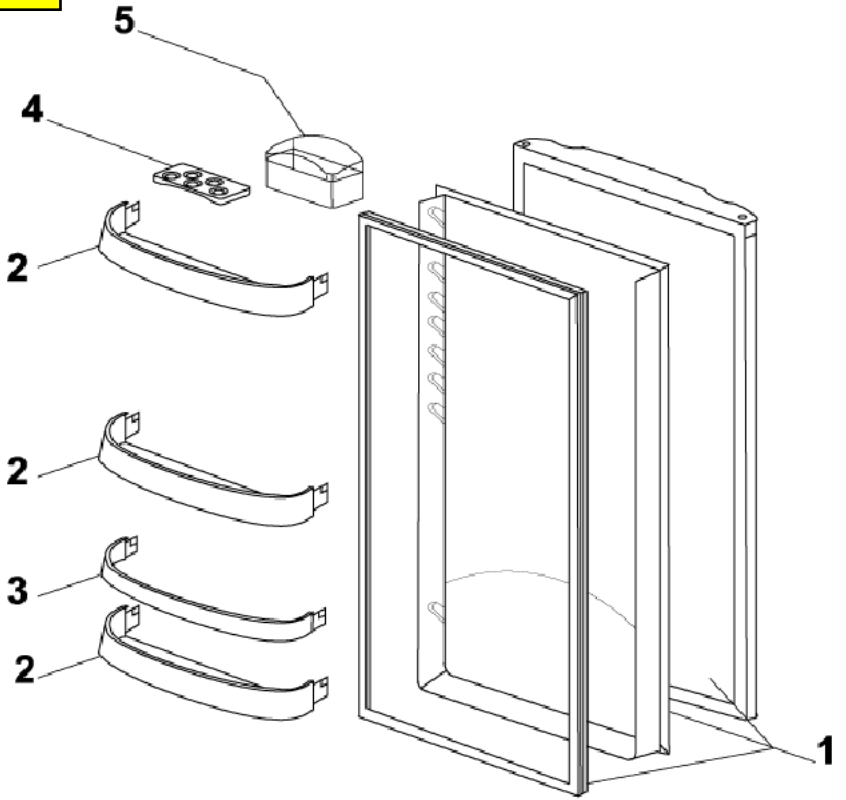
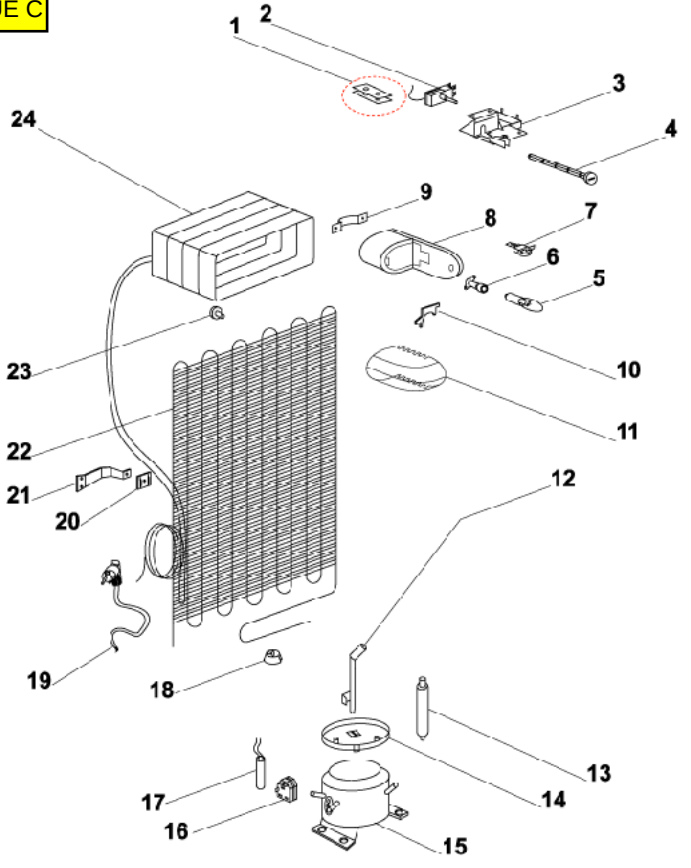
VUE C